RSTEEL

TUBOS · CONEXÕES · VÁLVULAS

RSTEEL

TUBOS · CONEXÕES · VÁLVULAS

**Temos como característica a capacidade de cumprir a nossa missão com sucesso.**

Satisfazendo as necessidades e expectativas, investimos em estrutura em um ambiente competitivo de mercado, sabemos que os nossos clientes merecem ser tratados de forma especial, não apenas por meio do atendimento, mas também pela estrutura física que envolve a disposição fácil de compra de mercadorias, com uma logística e a clareza no atendimento.

ACESSÓRIOS TUBOS CONEXÕES FLANGES CHAPAS BARRA PERFIL VÁLVULA GROOVED CANTONEIRA JUNTAS

RSTEEL
TUBOS · CONEXÕES · VÁLVULAS

# BARRAS

**MATERIAL**
AÇO INOXIDAVEL 304L
AÇO INOXIDAVEL 316L
AÇO CARBONO

**DIÂMETRO**
1/4" X 10"

## BARRA RETANGULAR

É MUITO EMPREGADA NA CRIAÇÃO DE ESTRUTURAS E SUPORTES , PARA FABRICAR PORTÕES , GRADES E ATÉ MESMO PARAPEITOS

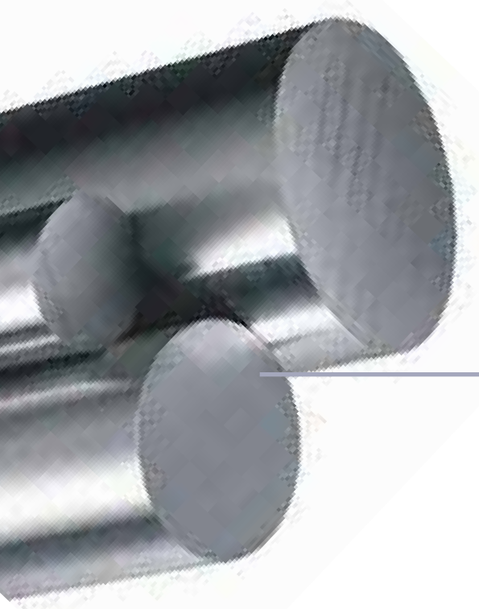

## BARRA REDONDA

SÃO UTILIZADAS NA FABRICÇÃO DE MÁQUINAS, EIXOS, FERRAMENTAS EM EMPLEMENTOS AGRÍCOLAS, AUTOMOBILÍSTICOAS, FERROVIÁRIOS OU RODOVIÁRIOS, NAS SERRALHERIAS, TAMBÉM SÃO USADAS PARA PRODUZIR ESTRUTURAS METÁLICAS COMO PORTÕES E GRADES

## BARRA SEXTAVADA

É UM MATERIAL QUE TEM SUAS APLICAÇÕES NAS INDÚSTRIAS MECÂNICAS, MÁQUINAS E IMPLEMENTOS AGRÍCOLAS, FABRICANTES DE PARAFUSOS, ELETROFERRAGENS E NA INDÚSTRIA AUTOMOBILÍSTICA COM AUTOPEÇAS

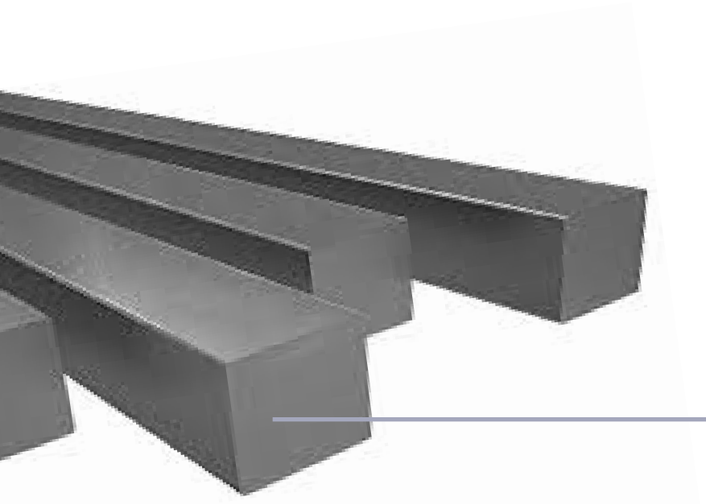

## BARRA QUADRADA

UTILIZADA NA CONFECÇÃO DE GRADES E PORTÕES POR EXEMPLO, ALÉM DISSO, TAMBÉM É BASTANTE EMPREGADA NA INDÚSTRIA PARA A FABRICAÇÃO DE PEÇAS, MÁQUINAS E IMPLEMENTOS AGRÍCOLAS

## BARRA CHATA

ILOREM IOUSM DOUSM DORE SITILOREM IOUSM DORE SIT AMNET ET LABOREMILOREM IORE SITILOREM IOUSM DORE SIT AMNET ET LABOREMILOREM IOUSM DORE SIT AMNET ET LAB

RSTEEL
TUBOS · CONEXÕES · VÁLVULAS

# TUBOS

**MATERIAL**
AÇO INOXIDAVEL
AÇO CARBONO GALVANIZADO
AÇO CARBONO
CPVC
PVC

**DIÂMETRO**
1/2" X 24"

**COSTURA**
COM E SEM
COM E SEM ROSCA

**NORMA**
5580/2440 - SCH NBR5590
SCH / OD

## TUBOS ESTRUTURAIS REDONDOS

É UTILIZADO EM DIVERSAS ESCALAS, PRINCIPALMENTE EM ARMAÇÕES ESTRUTURAIS E CONSTRUÇOES ARQUITETÔNICAS

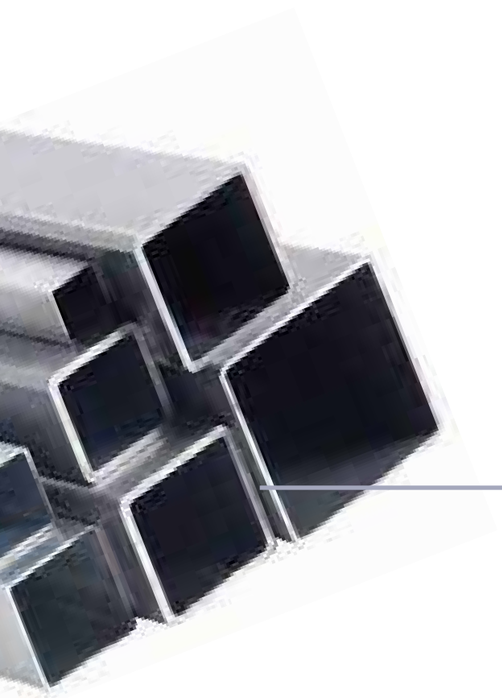

## TUBOS ESTRUTURAIS QUADRADOS

UTILIZADO PARA DESEMPENHAR DIVERSAS FUNÇOES, O TUBO QUADRADO É IGUALMENTE USADO PARA FINS ESTRUTURAIS E DE MANUTENÇÃO

## TUBO DE CONDUÇÃO COM ESTRUTURA DE COSTURA

SERVE PARA CONDUZIR FLUIDOS NÃO CORROSIVOS COMO: ÁGUA, GÁS, AR COMPRIMIDO, ÓLEO E VAPOR



## TUBOS ESTRUTURAIS RETANGULARES

SÃO UTILIZADOS PARA FINS ESTRUTURAIS EM DIVERSOS SEGMENTOS DA INDÚSTRIA.
TAMBÉM CONHECIDOS COMO METALON

* TRABALHAMOS COM TUBOS E CONEXÕES EM PPCR E PEAD

RSTEEL
TUBOS · CONEXÕES · VÁLVULAS

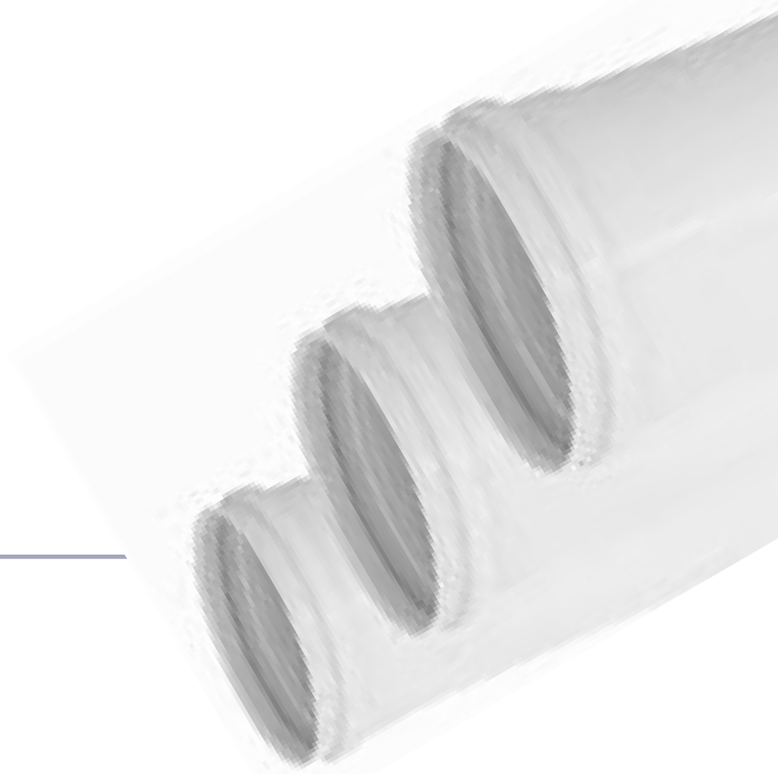

## TUBO PVC

É UM DOS MAIS UTILIZADO EM INSTALAÇÕES HIDRÚLICAS, SÃO TUBOS VOLTADOS PARA A CONDUÇÃO DE ÁGUA FRIA, E SUA TEMPERATURA DE TRABALHO É DE 20ºC

## TUBOS E CONEXÕES EM PPCR (PPR)

UTILIZADO PARA DESEMPENHAR DIVERSAS FUNÇOES, O TUBO QUADRADO É IGUALMENTE USADO PARA FINS ESTRUTURAIS E DE MANUTENÇÃO

# PERFIL

**MATERIAL**
AÇO INOXIDAVEL
AÇO CARBONO

## "T"

PRINCIPALMENTE UTILIZADOS EM ESTRUTURAS METÁLICAS

**DIÂMETRO**
1/8"X 5/8" A 1/4" X 2"

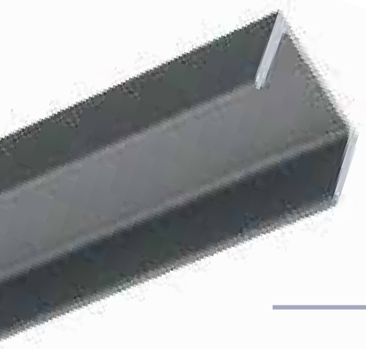

## "U" / "I"

INDICADO PARA APLICAÇÕES QUE NECESSITAM DE SEGURANÇA E DURABILIDADE. ESSE PERFIL É UMA DAS PEÇAS MAIS VERSÁTEIS DISPONÍVEIS.
ATENDEM A NORMA A36 PODENDO SER LAMINADOS E DOBRADOS DE CHAPA

**DIÂMETRO**
2" A 6"

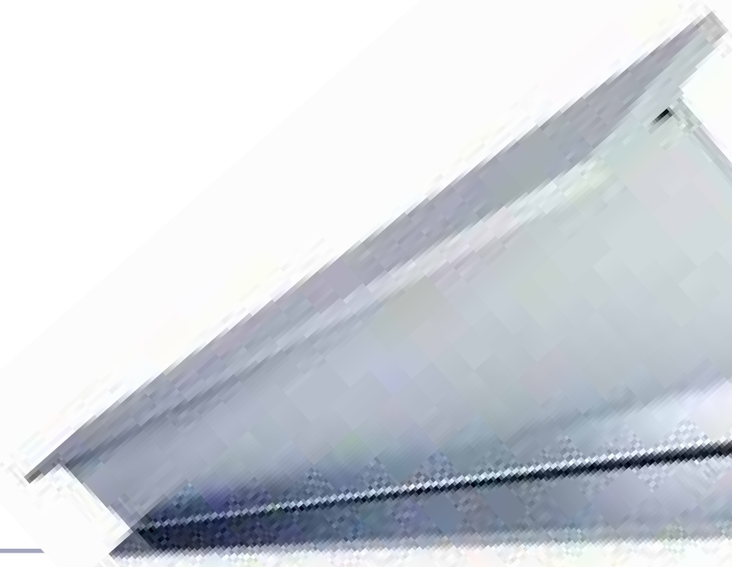

## "W" / "H"

PERFIL "W" TAMBÉM CHAMADO DE PERFIL "H", POSSUI GRANDE VANTAGEM SOBRE A ESTRUTURA DE CONCRETO MOLDADA EM OBRA, VEZ QUE NÃO REQUER ESCORAMENTO, FORMAS E TEMPO DE CURA , O QUE GARANTE OBRAS LIMPAS E RÁPIDAS
ATENDEM A NORMA A-572 6R 50

**DIÂMETRO**
(148X100X4,3) A (313X102X6,6)

RSTEEL
TUBOS · CONEXÕES · VÁLVULAS

# ACESSÓRIOS

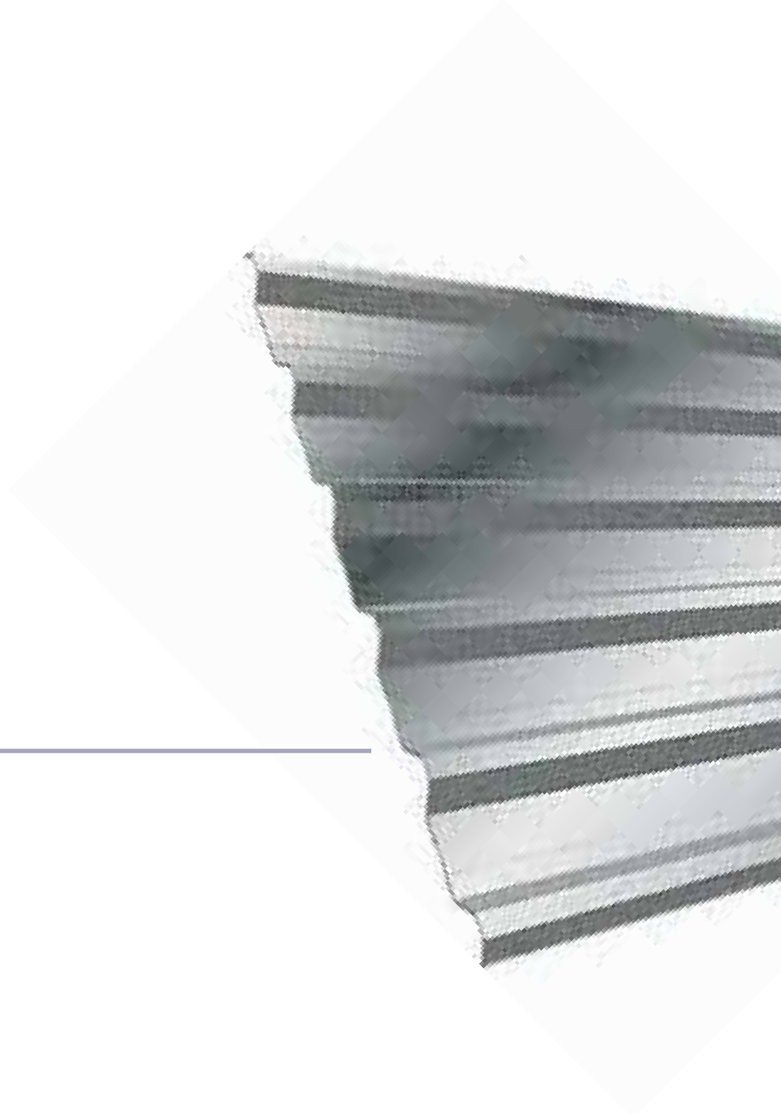

## TELHA
TELHA ZINCADA
TELHA TRAPÉZIO GALVANIZADA
TELHA TRAPÉZOIDAL
TELHA GALVALUME

## TORNEIRA
TORNEIRA BOIA
TONEIRA PARA JARDIM
TORNEIRA PARA PIA

## ARAME
ARAME GALVANIZADO
ARAME INOX
ARAME RECOZIDO

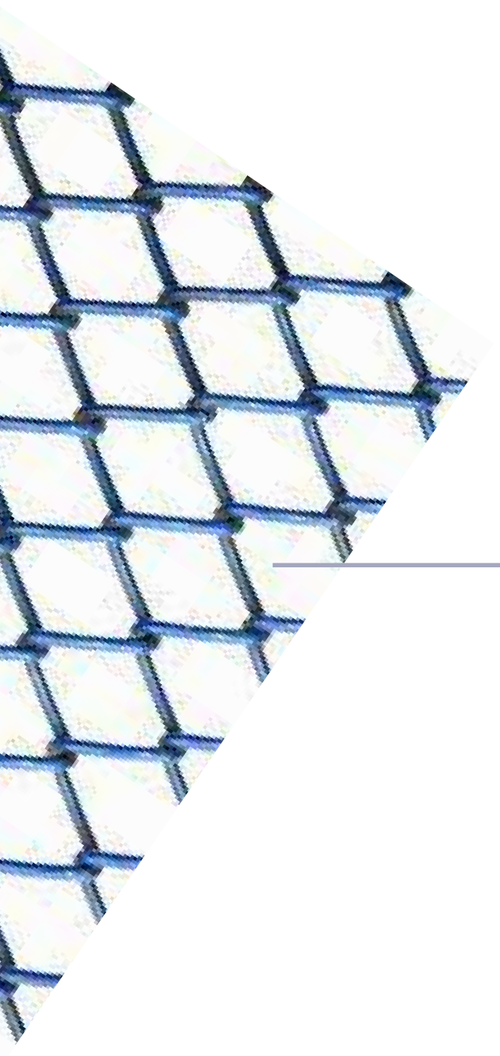

## TELA
TELA ALAMBRADO
TELA PENEIRA INOX
TELA QUADRADA SOLDADA
TELA ONDULADA QUADRADA
TELA MOSQUETEIRO
TELA MOEDA INOX
TELA MALHA POP

## MANGUEIRA
## ACESSÓRIOS DE INCÊNDIO
MANGUEIRA DE BORRACHA ATÓXICA
MANGUEIRA DE HIDRANTE
MANGUEIRA DE INCÊNDIO TIPO 2

RSTEEL
TUBOS · CONEXÕES · VÁLVULAS

## PARAFUSOS

PARAFUSO SEXTAVADO
PARAFUSO LENTILHA
PARAFUSO FRANCES
PARAFUSO ALLEN
PARAFUSO ANDAIME
STUD BOLTS

## PORCA

PORCA SEXTAVADA
PORCA DIN 6915

## BARRA

BARRA ROSCADA 1010/1020
BARRA ASTM A-193 B7

## ARRUELA

ARRUELA F 436
ARRELA LISA

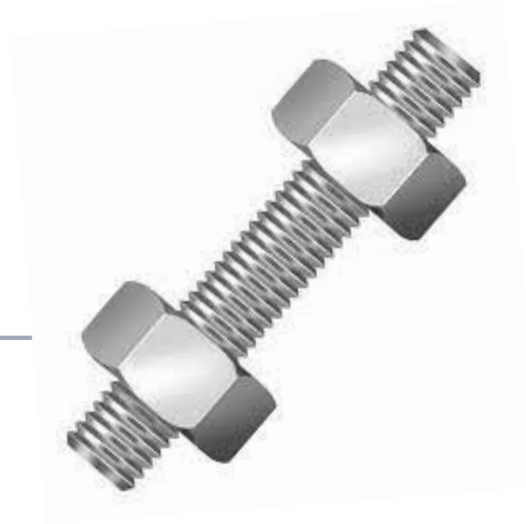

## PRISIONEIRO

PRISIONEIRO ESTOJO ASTM - A193 B7

## CHUMBADOR

CHUMBADOR PARABOLT
CHUMBADOR CB
CHUMBADOR QUÍMICO
CHUMBADOR "J"
CHUMBADOR "L"
CHUMBADOR ANDORINHA

## ABRAÇADEIRA

ABRAÇADEIRA TIPO "U"GALVANIZADA PARA TUBO
ABRAÇADEIRA TIPO GOTA
ABRAÇADEIRA INOX

RSTEEL
TUBOS · CONEXÕES · VÁLVULAS

## TERMOMETRO
TERMOMETRO CAPELA
TERMOMETRO VERTICAL

## MANOVACUOMETRO
RETO E ANGULAR

## MANOMETRO
MANOMETRO COM CAIXA E VISOR
RETO E ANGULAR
DIVERSAS ESCALAS

## CANHAMO
## CAMBOTAS
## COLA ADESIVA
## FITA VEDA ROSCA

# CANTONEIRAS

**MATERIAL**
AÇO CARBONO
ALUMÍNIO
INOX
METÁLICA

**DIÂMETRO**
1/8" X 1/2" a 1" X 8""

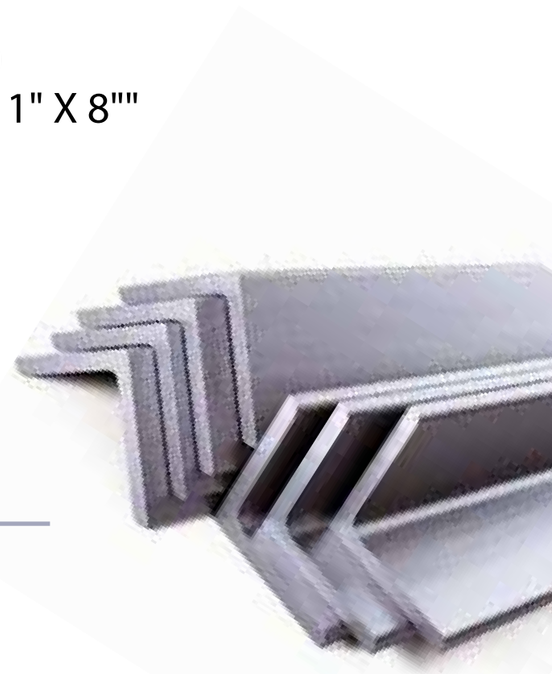

## ABAS IGUAIS
BARRA COM SEÇÃO TRANSVERSAL EM FORMA DE ÂNGULO RETO, COM ABAS IGUAIS , UTILIZADO EM ESTRUTURAS METÁLICAS, TORRES DE TRANSMISSÃO, SERRALHERIA, ESQUADRIAS, MÁQUINAS E IMPLEMENTOS AGRÍCOLAS E NA INDÚSTRIA MECÂNICA EM GERAL

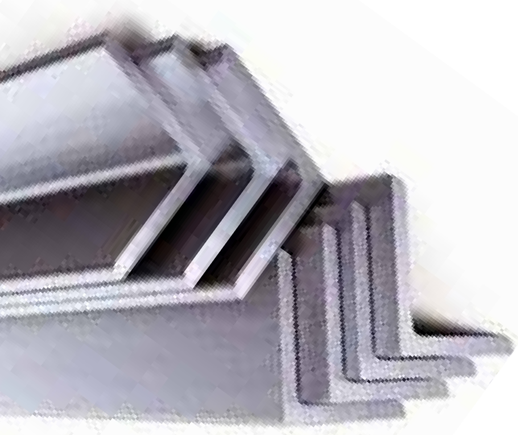

## ABAS DESIGUAIS
BARRA COM SEÇÃO TRANSVERSAL EM FORMA DE ÂNGULO RETO, COM ABAS OU DESIGUAIS, UTILIZADO EM ESTRUTURAS METÁLICAS, TORRES DE TRANSMISSÃO, SERRALHERIA, ESQUADRIAS, MÁQUINAS E IMPLEMENTOS AGRÍCOLAS E NA INDÚSTRIA MECÂNICA EM GERAL

RSTEEL
TUBOS · CONEXÕES · VÁLVULAS

# FLANGES

**MATERIAL**
AÇO INOXIDAVEL
AÇO CARBONO GALVANIZADO
AÇO CARBONO
FERRO FORJADO

**DIÂMETRO**
1/2" A 24"

**CLASSE DE PRESSÃO**
125# / 150# / 300# / 600# /1500#

## SLIP-ON

É O TIPO DE FLANGE MAIS USADO EM TUBULAÇÕES INDUSTRIAIS PARA QUAISQUER PRESSOES E TEMPERATURA

## WELD-NECK

É UM FLANGE MAIS FÁCIL DE SE INSTALAR , PORQUE A PONTA DO TUBO ENCAIXA NO FLANGE FACILITANDO O ALINHAMENTO

## CEGO

SÃO FLANGES FECHADOS EM FORMA DE DISCO, USADOS PARA EXTREMIDADES DE LINHAS OU FECHAMENTO DE BOCAIS FLANGEADOS

## SOLTO

ESSES FLANGES, QUE SÃO TABÉM CHAMADOS DE "LAP JOINT", NÃO FICAM COMO OS DEMAIS, PRESOS À TUBULAÇÃO, E SIM SOLTOS, CAPAZES DE DESLIZAR LIVREMENTE SOBRE O TUBO

## ROSCA

POSSIBILITA O ENCAIXE E ADEQUAÇÃO EM EXTREMIDADES COM ROSCA

## ENCAIXE (sOCKET WELDING)

ESSE FLANGE É MAIS RESISTENTE E TEM UM ENCAIXE COMPLETO PARA A PONTA DO TUBO, DISPENSANDO A SOLDA INTERNA

RSTEEL
TUBOS · CONEXÕES · VÁLVULAS

# CHAPAS

**MATERIAL**
AÇO INOXIDAVEL
AÇO CARBONO GALVANIZADO
AÇO CARBONO
FERRO FORJADO
LAMINADO A FRIO
LAMINADO A QUENTE

## NAS DIFERENTES FORMAS

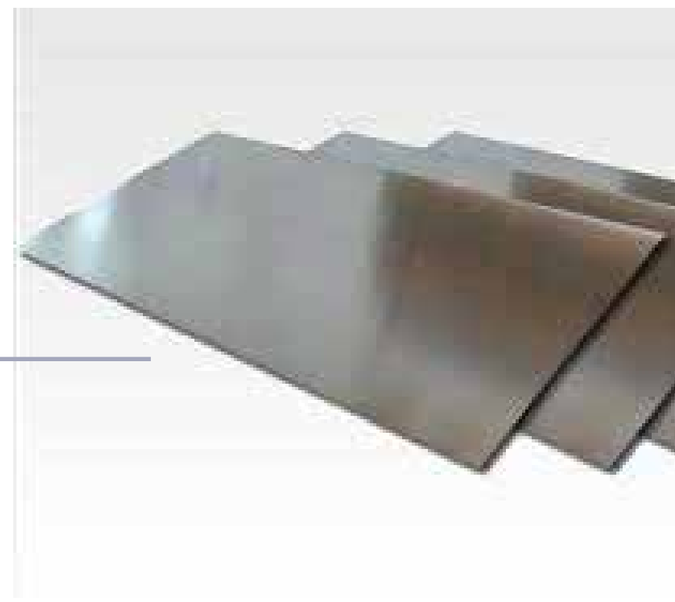

### AÇO CARBONO
BASTANTE UTILIZADA PARA DIVERSAS FABRICAÇÕES EM QUE NÃO HÁ TANTA PREOCUPAÇÃO COM A CORROSÃO

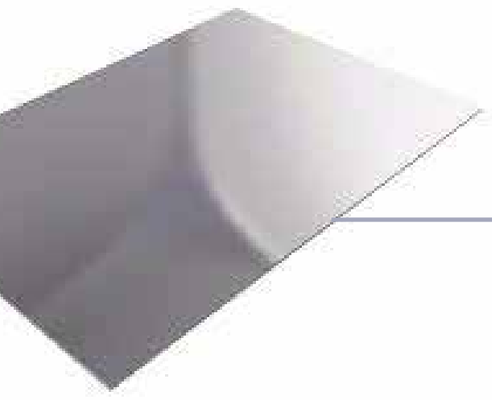

### AÇO CABORNO GALVANIZADO
TRATA-SE DE UMA CHAPA FEITA DE AÇO CARBONO QUE PASSOU POR UM PROCESSO DE GALVANIZÇÃO, DESTA FORMA UM PRODUTO RESISTENTE À FERRUGEM

### AÇO INOXIDÁVEL
TRATA-SE DE UMA CHAPA BASTANTE RESISTENTE À CORROSÃO

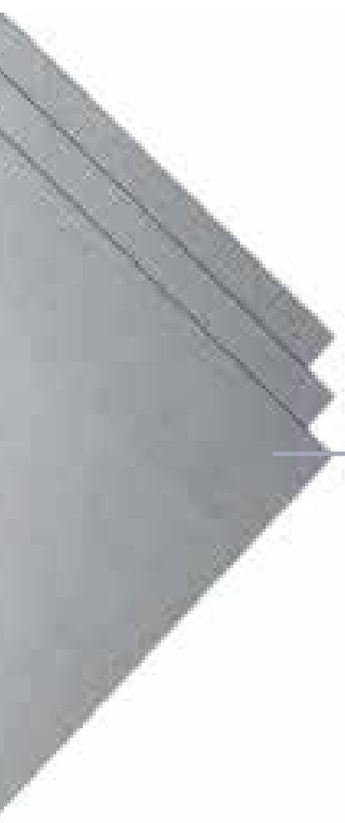

### LAMINADO A FRIO
SÃO PRODUZIDAS EM UMA TEMPERATURA ABAIXO DE 100°C

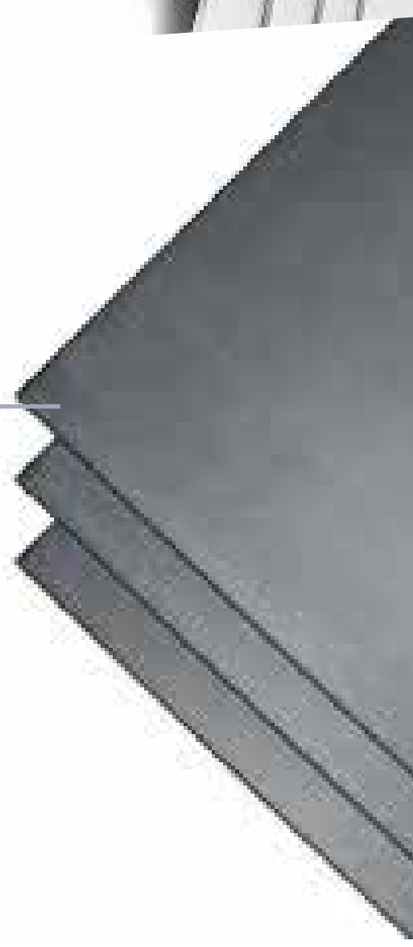

### LAMINADO A QUENTE
SÃO FABRICADS A ALTA TEMPERATURA, ACIMA DE 900°C

### FERRO FORJADO
POSSUE UMA INTEGRIDADE ESTRUTURAL DIFERECIADA E MAIOR RESISTÊNCIA PARA APLICAÇÕES EM CONDIÇÕES EXTREMAS NA DÚSTRIA

RSTEEL
TUBOS · CONEXÕES · VÁLVULAS

# ACOPLAMENTOS E CONEXÕES RANHURADAS

**MATERIAL**
FERRO MALÉAVEL PRETO
FERRO MALÉAVEL GALVANIZADO

**DIÂMETRO**
1/2" A 8"

**CLASSE DE PRESSÃO**
MÁX.300psi/ 100°C

## ACOPLAMENTO ANGULAR

ACOPLAMENTO RÍGIDO DE ENCAIXE ANGULAR PARA MONTAGEM RÁPIDA COM A REMOÇÃO DE APENAS UM PARAFUSO

## ACOPLAMENTO FLEXÍVEL

ACOPLAMENTO FLEXÍVEL UTILIZADO EM APLICAÇÕES SUJEITAS A DESALINHAMENTOS, DISTORÇÕES E PEQUENAS VIBRAÇÕES DE LINHA

## ACOPLAMENTO REDUÇÃO

ACOPLAMENTO DE REDUÇÃO PARA APLICAÇÃO GERAL EM VÁLVULAS, TUBOS E CONEXÕES RANHURADAS

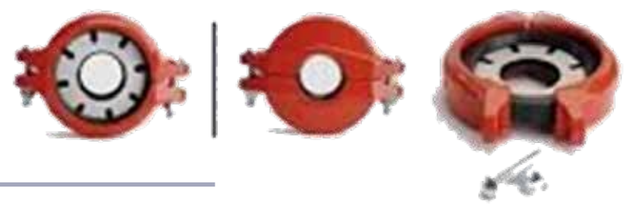

## ACOPLAMENTO RÍGIDO

ACOPLAMENTO RÍGIDO DE APLICAÇÃO GERAL PARA VÁVULAS, TUBOS E CONEXÕES RANHURADAS

## ADAPTADOR GROOVED

ADAPTADOR É UTILIZADO PARA HIDRANTES COM A FUNÇÃO DE ADEQUAR AS VÁLVULAS AS MANGUEIRAS

## CRUZETA

FAZER DERIVAÇÕES EM TUBULAÇÕES

## SAÍDA PARA SPRINKLER

EQUIPAMENTO DE COMBATE DE UM INCÊNDIO

RSTEEL
TUBOS · CONEXÕES · VÁLVULAS

## CURVA 45º
## CURVA 90º
## COTOVELO ANGULAR 45º
## COTOVELO ANGULAR 90º

FAZER MUDANÇAS DE DIREÇÃO EM TUBULAÇÕES

## FLANGE GROOVE

SUA FUNÇÃO PRINCIPAL É VEDAR A CONEXÃO PARA NÃO DEIXAR QUE OS FLUIDOS ESCAPEM. UNIDOS POR PARAFUSOS E MONTADOS EM PARES, OS FLANGES TÊM PRÁTICO, RÁPIDO E SEGURO DESMONTE.

## NIPLE TRANSIÇÃO NPT X BSP

FAZER LIGAÇÕES DE TUBOS ENTRE SI

## REDUÇÃO CONCÊNTRICA RANHURADA
## REDUÇÃO EXCÊNTRICA RANHURADA

FAZER MUDANÇAS DE DIÂMETRO EM TUBULAÇÕES

## TÊ MECÂNICO GROOVED
## TÊ MECÂNICO RF
## TÊ SAÍDA SPK

FAZER DERIVAÇÕES EM TUBULAÇÕES

## CAP RANHURADO

TEM A FUNÇÃO DE TAMPAR SISTEMAS DE INCÊNDIO RANHURADO

RSTEEL
TUBOS · CONEXÕES · VÁLVULAS

# CONEXÕES

**MATERIAL**
AÇO INOXIDAVEL
AÇO CARBONO GALVANIZADO
AÇO CARBONO
FERRO FORJADO
LATÃO
PVC

**DIÂMETRO**
1/2" A 24"
1/4" A 24"

**CLASSE DE PRESSÃO**
150# / 200# / 300# / 3000# /6000#

## COTOVELO 45º
## COTOVELO 90º
## COTOVELO DE REDUÇÃO
## CURVA 45º RAIO LONGO OU RAIO CURTO
## CURVA 90º RAIO LONGO OU RAIO CURTO

FAZER MUDANÇAS DE DIREÇÃO EM TUBULAÇÕES

## CRUZETA
## CRUZETA DE REDUÇÃO
## LUVA
## LUVA DE REDUÇÃO
## NIPLE
## NIPLE DE REDUÇÃO
## UNIÃO

FAZER DERIVAÇÕES EM TUBULAÇÕES
FAZER LIGAÇÕES DE TUBOS ENTRE SI

## BUCHA DE REDUÇÃO
## REDUÇÃO EXCENTRICAS
## REDUÇÃO CONCENTRICAS

FAZER MUDANÇAS DE DIÂMETRO EM TUBULAÇÕES

## BUJÃO
## TAMPÃO

FAZER O FECHAMENTO DA EXTREMIDADE DE UM TUBO

## TEE
## TEE DE REDUÇÃO
## TEE 45º

FAZER DERIVAÇÕES EM TUBULAÇÕES

* TRABALHAMOS COM TUBOS E CONEXÕES EM PPCR E PEAD

RSTEEL
TUBOS · CONEXÕES · VÁLVULAS

# JUNTAS

**MATERIAL**
AÇO INOXIDAVEL
AÇO CARBONO GALVANIZADO
AÇO CARBONO
FERRO FORJADO
LATÃO
PVC

**DIÂMETRO**
1/2" A 24"
1/4" A 24"

**CLASSE DE PRESSÃO**
125# / 150# / 300# / 600# /1500#

## JUNTA DE EXPANSÃO
## JUNTA DE BORRACHA
## JUNTA DE EXPANSÃO EM BORRACHA

JUNTAS DE EXPANSÃO SÃO IDEAIS NA ABSORÇÃO DE VIBRAÇÕES, DILATAÇÃO E DESALINHAMENTO EM TUBULAÇÕES

## JUNTA DE PTFE
## JUNTA DE VEDAÇÃO
## JUNTA DE BORRACHA FLÉXIVEL
## JUNTA DE BORRACHA NEOPRENE
## JUNTA DE BORRACHA NITRILICA

JUNTAS DE VEDAÇÃO SERVEM PARA VEDAR SUPERFÍCIES ÁSPERAS OU RUGOSAS SÃO CONSIDERADAS JUNÇÕES ENTRE DUAS ESTRUTURAS, COM O INTUITO DE REALIZAR A ADESÃO E ACOPLAMENTO MECÂNICO

## JUNTA DE GRAFITE
## JUNTA GRAFITADA

A JUNTA DE GRAFITE É UMA PEÇA ECONÔMICA, QUE ATUA COM EXCELÊNCIA NO ISOLAMENTO DE COMPOSTOS QUÍMICOS APRESENTANDO GRANDE RESISTÊNCIA

## JUNTA ESPIRALADA

INDICADA PARA FLANGES, VÁLVULAS, EQUIPAMENTOS, PROCESSOS EM QUE HÁ CICLAGEM TÉRMICA E TANQUES IDEAIS PARA ALTAS TEMPERATURAS

## GAXETA

AS GAXETAS SÃO PROJETADAS PARA A VEDAÇÃO DE ÁGUA QUENTE E FRIA, AR E VAPOR EM BOMBAS ALTERNATIVAS, HASTES DE VÁLVULAS DE GRANDES TAMANHOS, JUNTAS DE EXPANSÃO E ACUMULADORES. TAMBÉM SÃO INDICADAS EM APLICAÇÕES HIDRÁULICAS OU EM PRENSA DE GASES

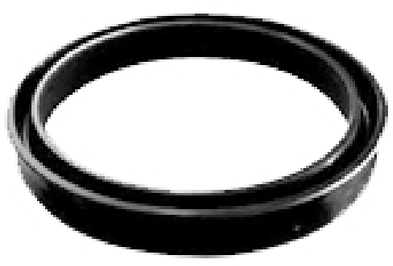

RSTEEL
TUBOS · CONEXÕES · VÁLVULAS

# VÁLVULAS

**MATERIAL**
AÇO INOXIDAVEL
AÇO CARBONO
BRONZE

**DIÂMETRO**
1/2" A 24"
1/4" A 24"

**CLASSE DE PRESSÃO**
125# / 150# / 300# / 600# /1500#

## ESFERAS MANUAIS E AUTOMÁTICAS

### BI-PARTIDA
### TRI-PARTIDA
### MONOBLOCO

VÁLVULAS DE BLOQUEIO SÃO AS QUE SE DESTINAM APENAS A ESTABELECER OU INTERROMPER O FLUXO

### GAVETA
### MACHO

VÁLVULAS DE BLOQUEIO SÃO AS QUE SE DESTINAM APAENAS A ESTABELECER OU INTERROMPER O FLUXO, FUNCIONANDO COMPLETAMENTE ABERTAS OU COMPLETAMENTE FECHADAS

### GLOBO
### BORBOLETA
### CONTROLE
### AGULHA

VÁLVULAS DE REGULAGEM SÃO ÀS DESTINADAS ESPECIFICAMENTE PARA CONTROLAR O FLUXO, PODENDO POR ISSO TRABALHAR EM QUALQUER POSIÇÃO DE FECHAMENTO PARCIALAPRESENTANDO GRANDE RESISTÊNCIA

### RETENÇÃO
### PÉ COM CRIVO

VÁLVULAS QUE PERMITEM O FLUXO EM UM SÓ SENTIDO

### REDUTORA
### REGULADORA

VÁLVULAS QUE CONTROLAM A PRESSÃO DE JUSANTE

### SEGURANÇA
### ALÍVIO

VÁLVULAS QUE CONTROLAM A PRESSÃO DE MONTANTE

RSTEEL

TUBOS · CONEXÕES · VÁLVULAS

www.rsteel.com.br

rsteeltubos